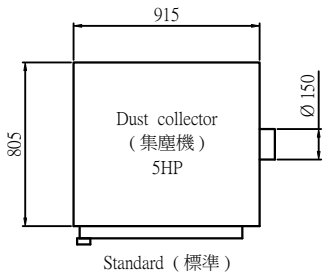

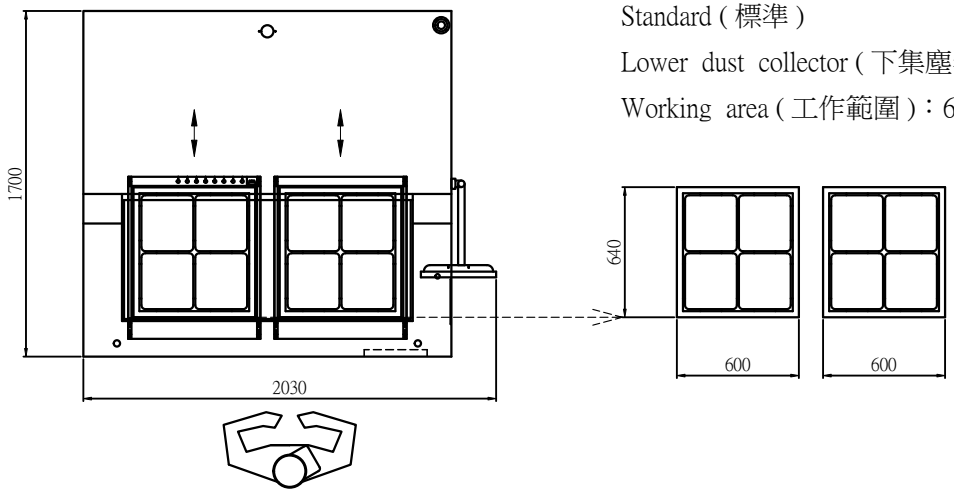

Standard (標準)

Lower dust collector (下集塵器)

Working area (工作範圍)：600 x 640 mm

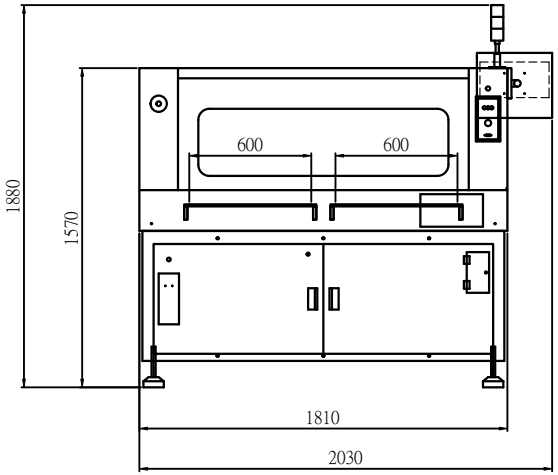

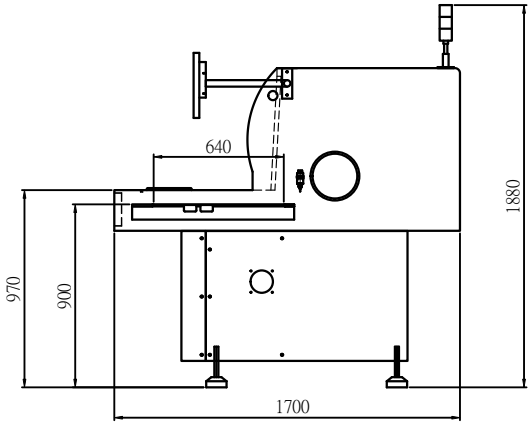

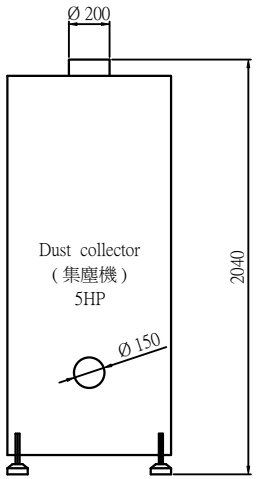

Standard (標準)

億立自動化股份有限公司 ELITE Automatic Co., Ltd.	核准	鄭勝三 Daniel	設計	林繼和	組合	1	處理	陽極處理(本色)	名稱	ER-6000-D60L
			日期	111:02:14	比例	1:1	材質	A6061T6	圖號	67AA-001-9